

STI G3 | MULTIPURPOSE PUSH BUTTON

Wielofunkcyjny przycisk alarmowy | wersja niebieska



ALARM ZAGROŻENIA

Ręczny przycisk do wywoływania sygnału sterującego lub alarmowego w instalacjach wymagających świadomej aktywacji.

Wybór trybu: reset kluczem, działanie chwilowe lub reset obrotem. Dostępny wariant z opcjonalną kamerą IP.

Niebieska obudowa • etykieta indywidualna • do wnętrz

Wizualizacja wyrobu z polską etykietą. Ostateczne oznakowanie i konfigurację należy potwierdzić u producenta.

DOSTĘPNE TRYBY DZIAŁANIA

Tryb pracy wybiera się odpowiednio do funkcji instalacji. Zmiana trybu może wymagać zastosowania innego elementu przycisku, zgodnie z dokumentacją STI.



PARAMETRY TECHNICZNE

Obudowa	Niebieska, poliwęglan; przycisk zagłębiony w obudowie
Przeznaczenie	Do zastosowań wewnętrznych; zakres temperatury od -10°C do +49°C
Wymiary (dane ogólne)	137 × 104 × 37 mm (wys. × szer. × gł.)
Styki przycisku	1 × DPDT (2 × zestyk przełączny, 2 Form C), styki bezpotencjałowe NO/NC
Obciążalność styków	5 A przy 30 V AC/DC
Montaż	Natynkowy lub podtynkowy, zależnie od puszki i wyposażenia
Oznakowanie	Standardowe albo indywidualne; wersja polska jako opcja ZA / ZL

KONSTRUKCJA I ZASTOSOWANIE

Obudowa ogranicza przypadkowe naciśnięcie elementu aktywacyjnego. Zestaw styków przełącznych pozwala na współpracę z urządzeniami sterującymi po zweryfikowaniu parametrów elektrycznych oraz wymagań projektowych.



STI G3 | KONFIGURACJA

Oznakowanie ALARM ZAGROŻENIA | wyłącznie kolor niebieski

KONFIGURACJA WERSJI NIEBIESKIEJ

Poniżej przedstawiono opcje z oryginalnej karty G3. Zestawienie nie jest potwierdzeniem pełnego numeru katalogowego konkretnej konfiguracji.

Kamera	A = bez kamery; C = z kamerą IP (z puszką montażową)
Kolor obudowy	4 = niebieski
Osłona	0 = bez osłony (osłony oferowane oddzielnie)
Sposób uruchomienia	2 = reset kluczem; 5 = chwilowy; 9 = reset obrotem
Tekst	ZA = własny napis na obudowie
Język	ZL = oznakowanie w innym języku, w tym polskim

OZNAKOWANIE INDYWIDUALNE



ETYKIETA INDYWIDUALNA

2 wiersze poziome, bez obracania liter

Kod ZA | język ZL | potwierdzić projekt u producenta

Producent dopuszcza na górnej części obudowy do 3 poziomych wierszy po maksymalnie 13 znaków każdy, łącznie ze spacjami. Dlatego napis ALARM ZAGROŻENIA rozdzielono na dwa wiersze.

OPCJONALNA KAMERA G3C

Obraz	Do 5 Mpix, 30 kl./s; kąt widzenia 180° po przekątnej
Zasilanie	12 V DC, do 1,2 A albo PoE IEEE 802.3af, 36–57 V, do 0,2 A
Kodowanie i komunikacja	H.264 / H.265 / H.265+; ONVIF
Styk przekaźnika kamery	24 V AC/DC, 2 A; wiązka 5 przewodów według dokumentacji STI

WYMIARY I RYSUNEK TECHNICZNY



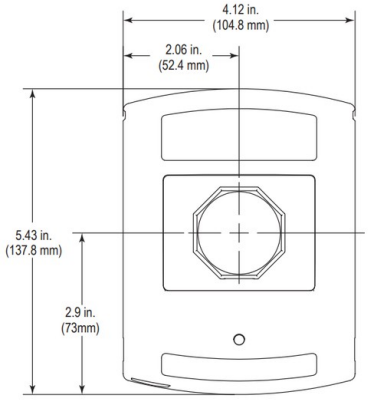

WYMIARY

Wysokość
137,8 mm

Szerokość
104,8 mm

Od środka do krawędzi
52,4 mm

Wysokość do osi przycisku
73 mm

Głębokość (karta ogólna)
37 mm

AKCESORIA I INFORMACJE FORMALNE

KIT-G3A-BB: puszka dla wersji bez kamery; KIT-G3C-BB: puszka dla wersji z kamerą; KIT-H18087: zamek o podwyższonym zabezpieczeniu z 2 kluczami; osłony STI z rodziny Universal Stopper i G3 GF Shield, po potwierdzeniu kompatybilności.

W karcie producenta podano UL/cUL (nr S7255) i deklarację CE. Gwarancja: 3 lata na elementy z poliwęglanu w normalnych warunkach eksploatacji oraz 1 rok na elementy elektromechaniczne i elektroniczne. Nie wskazano stopnia IP ani potwierdzenia zgodności niebieskiej wersji z EN 54-11.

Opracowano na podstawie: STI G3 Multipurpose Push Button, dokument producenta 09/2025. Zdjęcie niebieskiej wersji z polskim napisem stanowi wizualizację.