KA 34 / KA 54

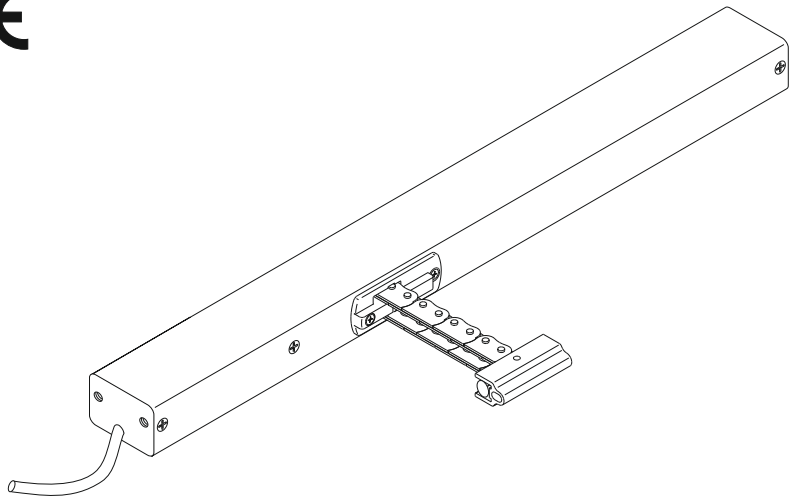

Zestawy konsoli proszę zamawiać osobno

CNBOP-PIB 4317/2021

CNBOP-PIB 063-UWB-0345

CNBOP-PIB-KOT-2021/0243-1009

pl Oryginalna instrukcja eksploatacji i obsługi . . . . . Strona 2
Wymiary . . . . . Strona 6
Podłączenie . . . . . Strona 7

99.826.52 3.1/10/21

OSTRZEZENIE

Należy przeczytać wszystkie ostrzeżenia i wskazówki dotyczące bezpieczeństwa użytkowania oraz przestudiować wszystkie rysunki i parametry techniczne, dostarczone wraz z niniejszym produkt.
Nieprzestrzeganie poniższych wskazówek może stać się przyczyną porażenia prądem elektrycznym, pożaru lub/i poważnych obrażeń ciała.
Wszystkie ostrzeżenia i wskazówki należy zachować do dalszego zastosowania.

Wskazówki bezpieczeństwa

Niskie napięcie 24V DC!
Nie podłączać bezpośrednio do sieci!!
- Podłączenie musi być wykonane przez autoryzowanego specjalistę-elektryka
- Zagrożenie zgnieceniem w obszarze dostępnym ręcznie
- Zabronić wstępu w obszar ruchu napędu
- Sterowanie musi być niedostępne dla dzieci
- Przestrzegać wartości podanych w diagramie obciążeń łańcucha!
- Stosować tylko w suchych pomieszczeniach
- Montaż tylko wewnątrz budynków.
  Przy zagrożeniu deszczem (np. w kopule świetlnej lub oknach w płaszczyźnie dachu) stosować sygnalizator deszczu
- Tego produktu nie wolno eksploatować bez osłon zatyczkowych, dostarczanych wraz z zestawami konsoli
- Stosować tylko niezmodyfikowane, oryginalne części D+H
- Przestrzegać instrukcji montażu zestawu konsoli

Przestrzegać wskazówek podanych w czerwonej kartce dot. zasad bezpieczeństwa!

Zastosowanie zgodne z przeznaczeniem

- Napęd łańcuchowy, poruszany silnikiem elektrycznym, do otwierania i zamykania okien oraz klap fasadowych i dachowych
- Zgodnie z VdS maks. suw łańcucha przy naciskaniu = 600 mm, a przy ciągnięciu = 1000 mm
- Napięcie robocze 24 V DC
- Zastosowanie: zarówno do otworów systemu oddymiania, D+H Euro-RWA wg normy DIN EN 12101-2, jak i do codziennego przewietrzania
- Tylko do montażu wewnątrz budynków

Charakterystyka mocy

- Układ elektroniczny sterowany mikroprocesorem
- Długość suwu można regulować na napędzie z pomocą PLP 1
- Indywidualne programowanie poprzez Powerline (narzędzia serwisowe PLP 1 i SCS)
- Funkcja RWA-Highspeed (szybki ruch w kierunku OTWIERANIA=OTW.)
- Pracuje bardzo cicho w trybie przewietrzania
- System ochrony główną krawędź zamykającą
- Zasilanie możliwe od lewej lub prawej strony
- Odciążenie uszczelnienia po zamknięciu

Zakres dostawy

Jednostka napędu z kablem o dług. 2,5 m z kabel silikonowy. W zależności od typu okna są do dyspozycji różne zestawy konsoli, które należy zakupić osobno.

Diagram obciążeń

Nie przekraczać maksymalnego obciążenia łańcucha! Maksymalne dopuszczalne obciążenie łańcucha nie zawsze odpowiada maksymalnej sile nacisku napędu!

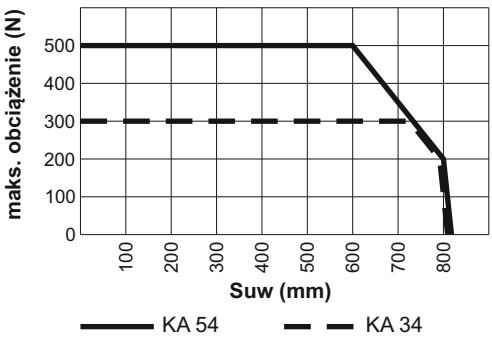

Dane techniczne – KA 34/xxx

Typ	KA 34/350	KA 34/500	KA 34/600	KA 34/700	KA 34/800 (HP 780)	KA 34/800	KA 34/1000 (HP 830)
Zasilanie	24 V DC / ± 15 %						
Siła znamionowa	300 N** (Przestrzegać wartości podanych w diagramie)						
Prąd znamionowy	1,0 A						
Znamionowa długość skoku ± 2 %	350 mm	500 mm	600 mm	700 mm	780 mm	800 mm	830 mm
Skok wentylacji ± 2 %	350 mm						
Prędkości ruchu:							
Normalny tryb eksploatacji	6,7 mm/s						
RWA - tryb szybkiego ruchu	6,7 mm/s	10,7 mm/s	13,4 mm/s		13,7 mm/s	15,8 mm/s	
Znamionowa siła ryglowania	Maks. 2600 N (bez konsoli)						
Okres użytkowania - trwałość	>20.000 suwy podwójne						
Czas włączenia	30 % (Przy czasie tolerancji 10 min.)						
Kadłub obudowy	Proszkowo aluminium (RAL 9006)						
Rodzaj ochrony	IP 32						
Zakres temp.	-25 ... +55 °C						
Wytrzymałość na temp.	30 min / 300 °C						
Wilgotność powietrza	≤ 90 %, bez kondensacji						
Poziom ciśnienia akustycznego emisji	LpA ≤ 70 dB(A)						
Funkcje dodatkowe	Aktywna Ochrona krawędzi zamykającej = aktywowana (3-krotna próba powtórzenia suwu) Odciążenie uszczelnienia = aktywowane (suw odciążający wynosi maks. 0,2 mm)						

** + ok. 20% rezerwy na wyłączenie (krótkotrwałe)

Dane techniczne – KA 54/xxx

Typ	KA 54/350	KA 54/500	KA 54/600	KA 54/700	KA 54/800 (HP 740)	KA 54/800 (HP 780)	KA 54/890
Zasilanie	24 V DC / ± 15 %						
Siła znamionowa	500 N** (Przestrzegać wartości podanych w diagramie)						
Prąd znamionowy	1,4 A		1,5 A				
Znamionowa długość skoku ± 2 %	350 mm	500 mm	600 mm	700 mm	740 mm	780 mm	780 mm
Skok wentylacji ± 2 %	350 mm						
Prędkości ruchu:							
Normalny tryb eksploatacji	6,7 mm/s						
RWA - tryb szybkiego ruchu	6,7 mm/s	12,6 mm/s		13,7 mm/s		14,7 mm/s	
Znamionowa siła ryglowania	Maks. 2600 N (bez konsoli)						
Okres użytkowania - trwałość	>20.000 suwy podwójne						
Czas włączenia	30 % (Przy czasie tolerancji 10 min.)						
Kadłub obudowy	Proszkowo aluminium (RAL 9006)						
Rodzaj ochrony	IP 32						
Zakres temp.	-25 ... +55 °C						
Wytrzymałość na temp.	30 min / 300 °C						
Wilgotność powietrza	≤ 90 %, bez kondensacji						
Poziom ciśnienia akustycznego emisji	LpA ≤ 70 dB(A)						
Funkcje dodatkowe	Aktywna Ochrona krawędzi zamykającej = aktywowana (3-krotna próba powtórzenia suwu) Odciążenie uszczelnienia = aktywowane (suw odciążający wynosi maks. 0,2 mm)						

** + ok. 20% rezerwy na wyłączenie (krótkotrwałe)

Wskazówki montażowe

Przy zastosowaniach do ciągnięcia w pionie (np. luki dachowe) trzeba ewent. dopasować działające siły przy pomocy narzędzi serwisowych PLP 1 i PDA.

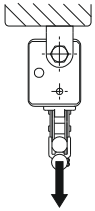

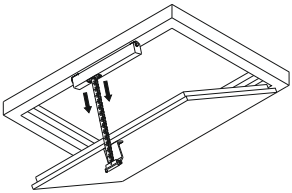

Przestawianie kabli napędu

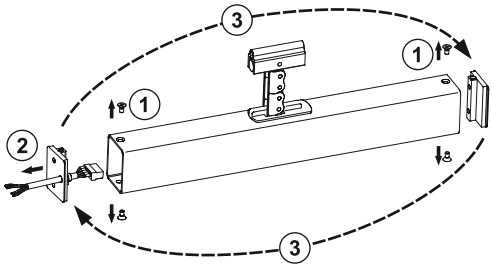

Ochrona krawędzi zamykającej

Przy zamykaniu napęd posiada aktywną ochronę głównej krawędzi zamykania. Polega ona na tym, że przy przeciążeniu w obszarze zamykania 3 i 2 napęd staje i cofa się, czyli otwiera przez 10 sekund, i ponawia próbę zamknięcia. Jeżeli po trzech takich próbach nie dojdzie do zamknięcia, to napęd zatrzymuje się w tej pozycji. Ponadto napęd jest również wyposażony w funkcję pasywnej ochrony, która polega na tym, że w obszarze zamykania 2 i 1 następuje redukcja prędkości do 5 mm/s.

Na bocznych krawędziach zamykających mogą wystąpić wyraźnie większe siły. Istnieje zagrożenie zgnieceniem obszarze dostępnym ręcznie.

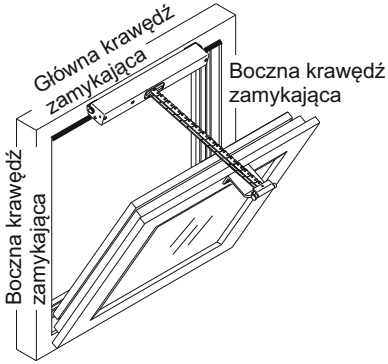

Czyszczenie i konserwacja

Konserwację prowadzić wyłącznie przy wyłączonym napięciu. Die Inspekcja i konserwacja muszą być wykonywane zgodnie z odpowiednimi wskazówkami D+H. Wolno stosować wyłącznie oryginalne części zamienne D+H. Naprawy może wykonywać wyłącznie D+H. Zabrudzenia należy usuwać suchą i miękką ściereczką.
Nie stosować żadnych środków czyszczących ani rozpuszczalników.

Oświadczenie o zgodności CE

Świadomi swojej odpowiedzialności oświadczamy, że produkt opisany w punkcie "Dane techniczne" jest zgodny z następującymi normami:

2014/30/EU, 2014/35/EU

Dokumentacja techniczna do uzyskania w firmie:
D+H Mechatronic AG, D-22949 Ammersbek

Dirk Dingfelder
Zarząd
03.02.2020

Maik Schmees
Prokurent, Dyrektor Techniczny

Gwarancja

Na wszystkie artykuły D+H otrzymujecie Państwo 2-letnią gwarancję - od dnia udokumentowanego przekazania urządzenia do maksymalnie 3 lat od dnia opuszczenia fabryki, jeżeli montaż i rozruch był wykonany przez autoryzowany serwis D+H i partnerów-dystrybutorów.
W przypadku podłączenia komponentów D+H do obcych urządzeń lub połączenia produktów D+H z częściami innych producentów gwarancja D+H wygasa.

Utylizacja

Urządzenia elektryczne, ich wyposażenie, baterie i opakowania muszą być wprowadzane do obiegu wtórnego w sposób nieszkodliwy dla środowiska. Urządzeń elektrycznych nie wolno wyrzucać do odpadów domowych!
Uwaga dot. krajów UE:
Zgodnie z wprowadzoną do systemów prawnych krajów unijnych Dyrektywą Europejską 2012/19/EU dot. starych lub zepsutych urządzeń elektrycznych i elektronicznych, urządzenia te mają być zbierane osobno i wprowadzane do obiegu wtórnego zgodnie z zasadami ochrony środowiska.

Wymiary

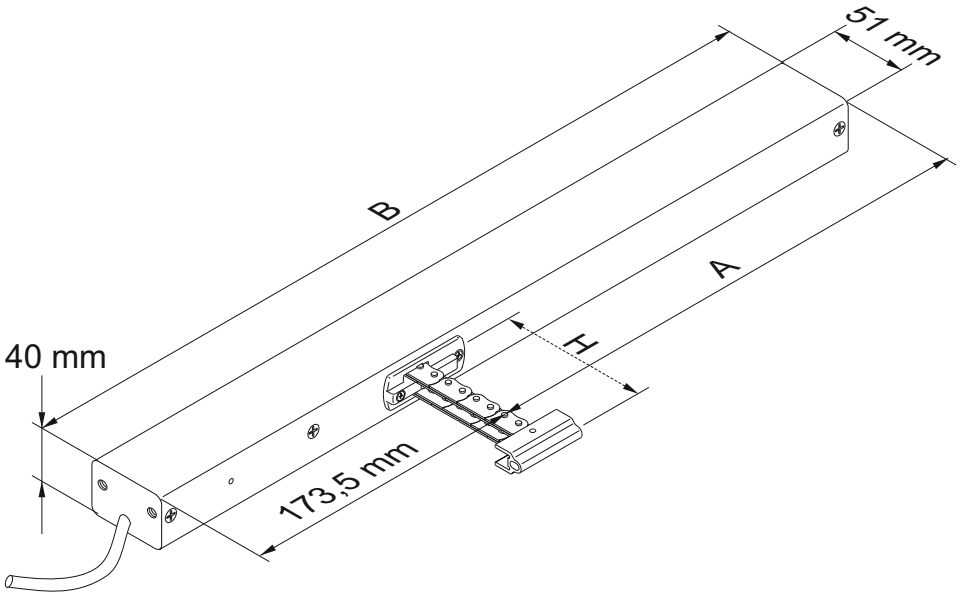

H	A	B
350	247,5	421
500	322,5	496
600	372,5	546
700	422,5	596
800	472,5	646
890	514,5	688
1000	576,5	750

Podłączenie

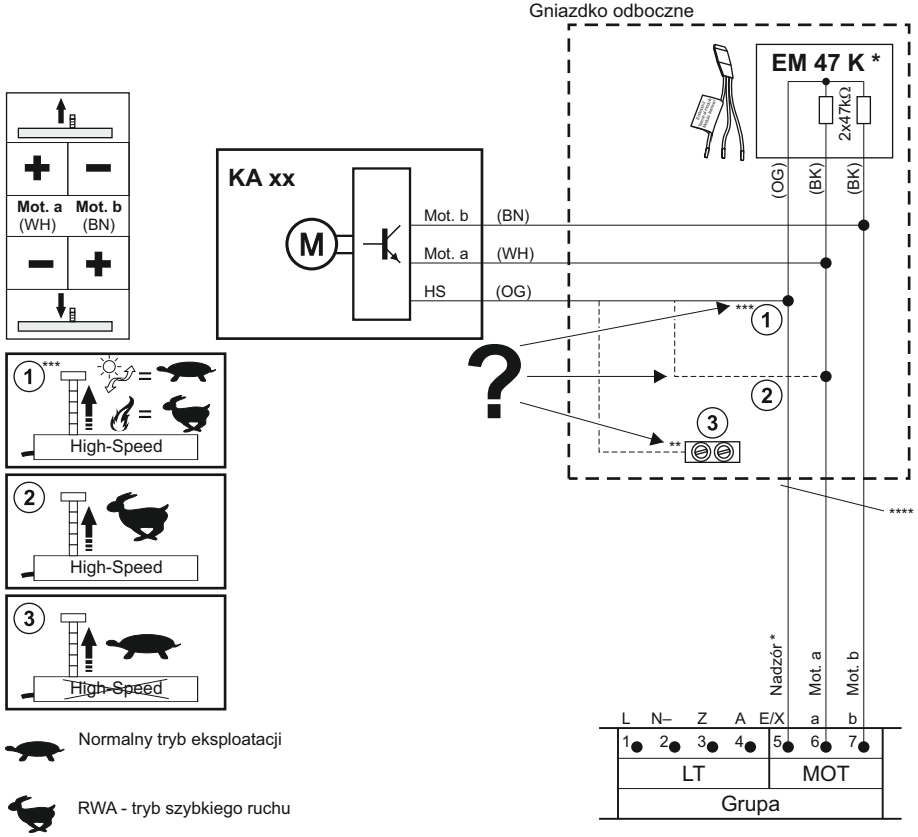

Normalny tryb eksploatacji

RWA - tryb szybkiego ruchu

Obłożenie przewodów (żył)

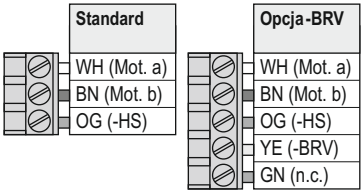

(WH) biały
(BN) brązowy
(OG) pomarańczowy
(YE) żółty
(GN) zielony
(PK) różowy
(GY) szary

* Nie dotyczy : GVL -E/ -K/ -M
** Zabezpieczyć przed zwarciem
*** Przy podłączeniu do centrali D+H RWA z nadzorem kierowania E/HS
**** Kable wg tabeli układu kabli opracowanej przez D+H (patrz Instrukcja użytkowania centrali)

D+H Mechatronic AG
Georg-Sasse-Str. 28-32
22949 Ammersbek, Germany

Tel.: +4940-605 65 239
Fax: +4940-605 65 254
E-Mail: info@dh-partner.com

www.dh-partner.com

© 2021 D+H Mechatronic AG, Ammersbek
Zmiany techniczne zastrzeżone

100% Papier makulaturowy

99.826.52 3.1/10/21